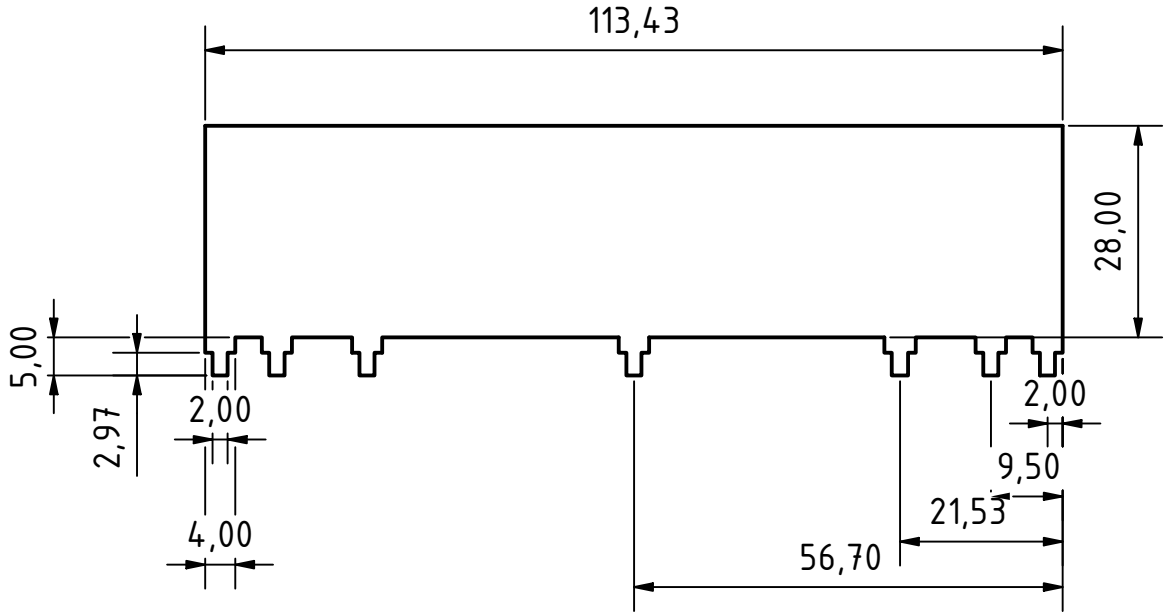

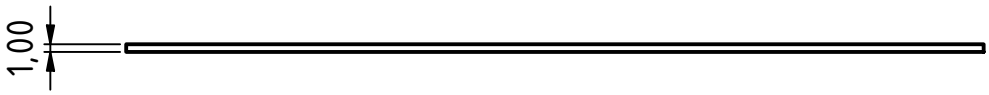

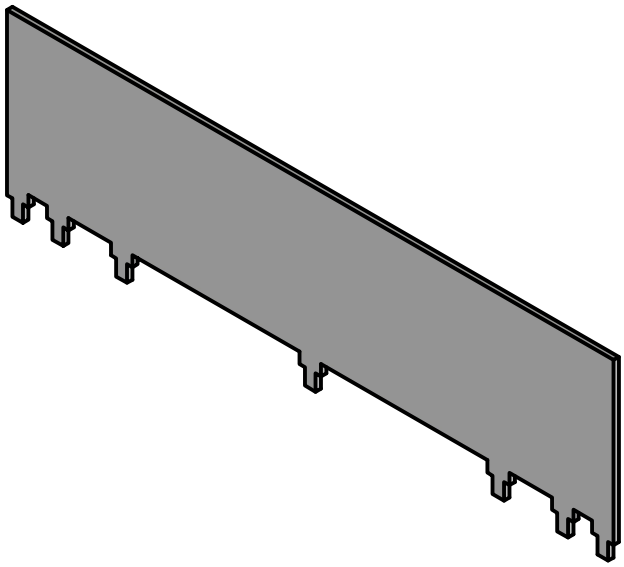

Material: tin-plated copper

	Datum	Name
Gezeich	17.09.2024	Wernegger
Kontroll		
Norm		

HT200001428

1

A4

Status	Änderungen	Datum	Name